

ÉLHAJLÍTOTT SZEGÉLYELEMEK

Modern CNC élhajlító

Az Europanels kategóriájában a legjobb, legkorszerűbb, számítógép-vezérelt automata élhajlító gépekkel rendelkezik. A gépek kezelése érintőképernyőn történik, amelyen először megrajzolásra kerül a munkadarab, nagyon nagy pontossággal korrigálja a méreteket és a szögeket, majd ellenőrzi a munkadarabot, hogy megelőzze a hajlított élek esetleges ütközéseit. Végül betáplálásra kerülnek az előkészített lemezeket és hamarosan megkapjuk a kész darabot, amit az élhajlító a kezelő felügyelete mellett pontosan a megadott adatok szerint hajt végre. A gép hidraulikusan vezérelt "ujjai" megfogják a lemezt, mindkét irányban (felfelé és lefelé) behajlítja, majd automatikusan, nagyon nagy pontossággal mozgatja.

Paraméterek

- acéllemezek vastagsága: max 1,5 mm
- alumínium lemezek vastagsága: max 2,0 mm
- minimális laposodás: 15 mm
- kész elem maximális hossza: 6,4 m
- a lemezek maximális táplálási szélessége: 1250 mm
- maximális hajlítási szög: 140°
- lehetőség több darab egyidejű gyártására (pl. 3 × 2 m; 2 × 3 m)



Nagy munkatartomány

akár 700 mm szélességű munkadarabok készítése



Numerikus vezérlés

a megrendelő tervei szerint is

Nagy pontossággal készült termékek

reprodukálható nagy pontosságú lemezhajlítás

Miért érdemes az Europanels-től rendelni a bádogos elemeket

- Europanels katalógusában elérhető és a szendvicspanelekhez illeszkedő szabványos szegélyelemek gyors legyártása
- lehetőség egyedi bádogos elemek gyártására a megrendelő rajzai alapján
- 100%-ban reprodukálható méretek (ez elsősorban a sorozatgyártás során fontos az egyenlő hosszúságok és hajlásszögek betartása miatt).
- tetszőleges hosszúságú elemek (max. 6,4 m-ig)
- minden egyes elem kúpos véget kaphat a tökéletes hosszanti csatlakozás érdekében (a lemezek 50 mm-es szakaszon csúsznak fel, ami kompenzálja a lemezek vastagságát egyenletes külső élet eredményezve)
- lehetőség van egyedi elképzelések alapján speciális szegélyelemek elkészítésére is.

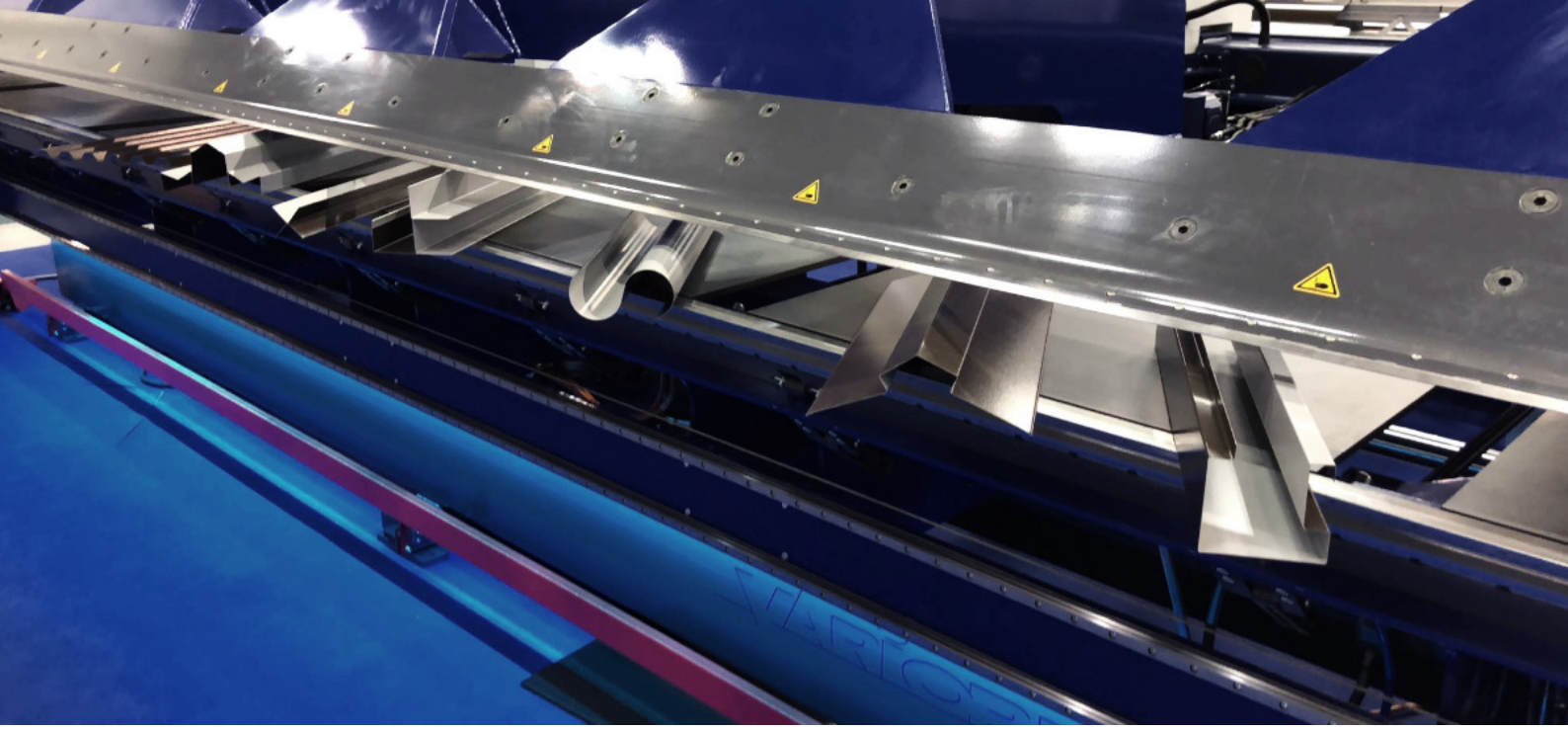



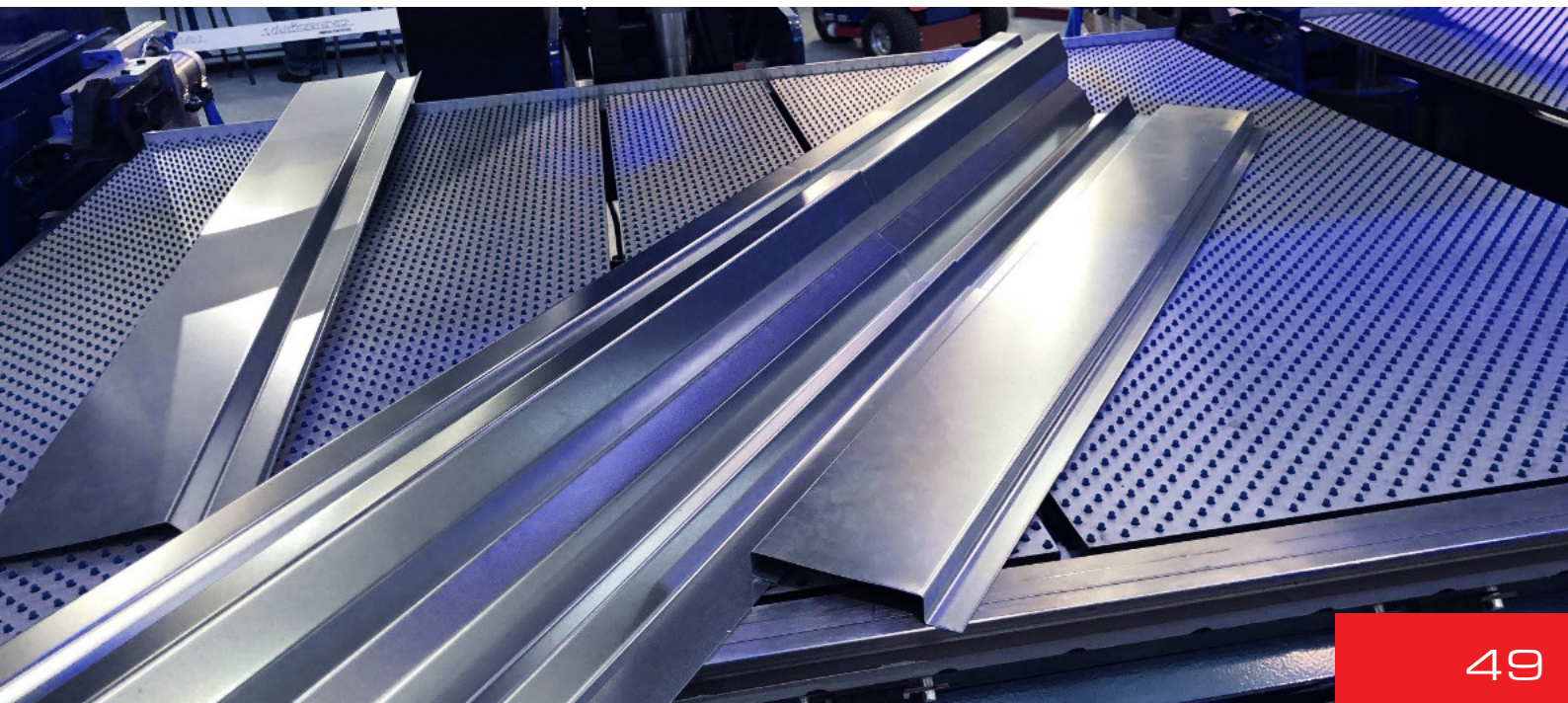



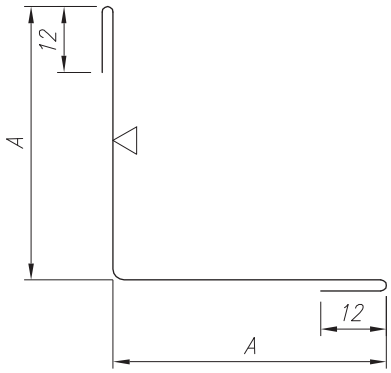

Belső derékszög 50

Kat.szám: 001

Panelek:

PolTherma CS
PolTherma DS
PolTherma PS
PolTherma TS
ThermaStyle PRO



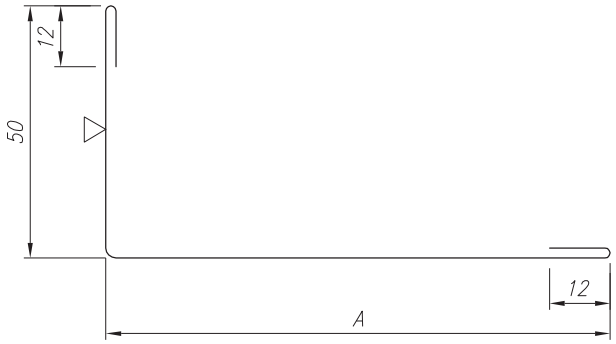

Külső derékszög 70

Kat.szám: 002

Panelek:

PolTherma CS
PolTherma DS
PolTherma PS
PolTherma TS
ThermaStyle PRO



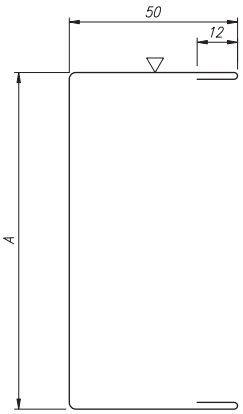

Saroktakaró pofil

Kat.szám: 004

Panelek:

PolTherma CS
PolTherma DS
PolTherma PS
PolTherma TS
ThermaStyle PRO



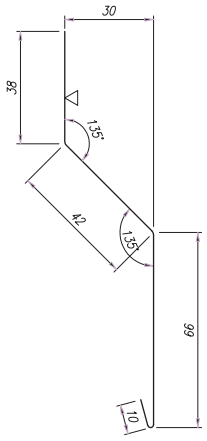

Takaróléca

Kat.szám: 008A

Panelek:

PolTherma CS
PolTherma DS
PolTherma PS
PolTherma TS
ThermaStyle PRO



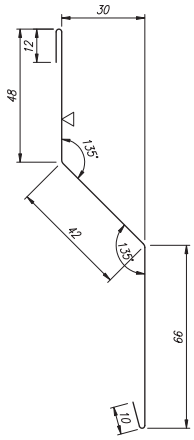

Takaróléc

Kat.szám: 008B

Panelek:

PolTherma CS
PolTherma DS
PolTherma PS
PolTherma TS
ThermaStyle PRO

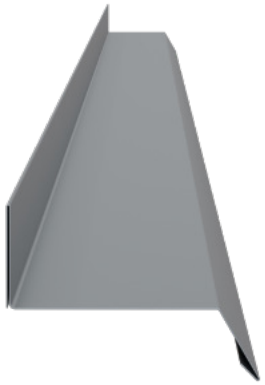

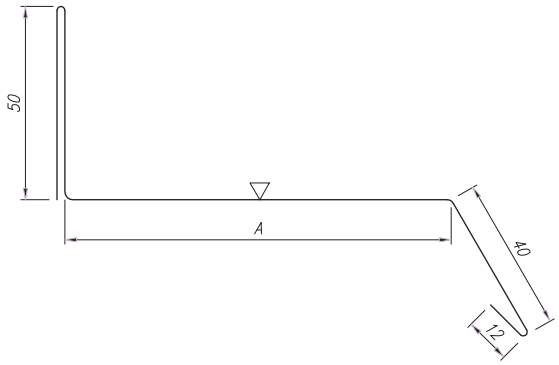

Takaróléc

Kat.szám: 013

Panelek:

PolTherma CS
PolTherma DS
PolTherma PS
PolTherma TS
ThermaStyle PRO

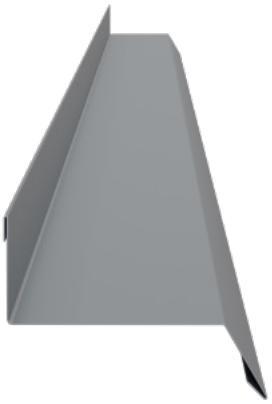

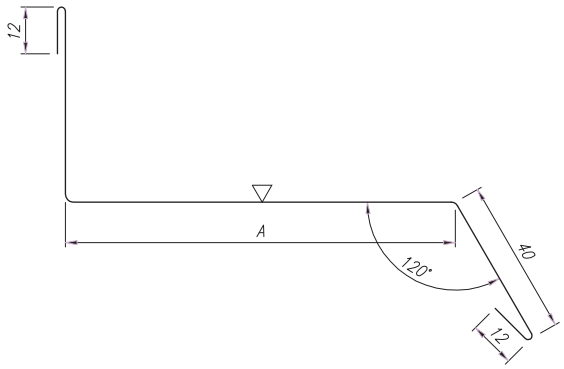

Takaróléc

Kat.szám: 013A

Panelek:

PolTherma CS
PolTherma DS
PolTherma PS
PolTherma TS
ThermaStyle PRO

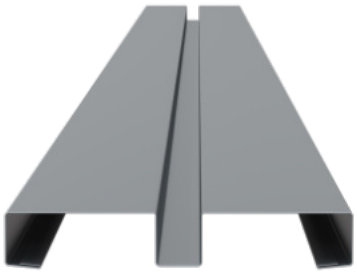

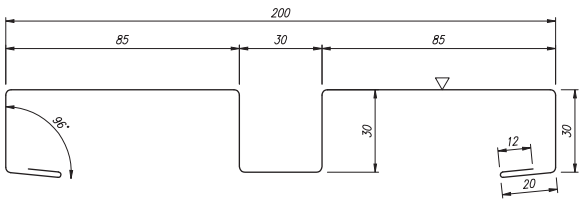

Barázdás csatlakozóléc

Kat.szám: 015

Panelek:

PolTherma CS
PolTherma DS
PolTherma PS
PolTherma TS
ThermaStyle PRO

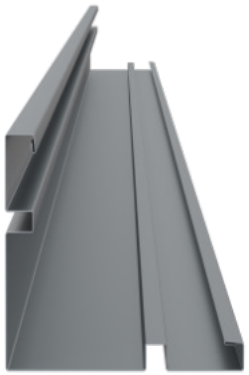

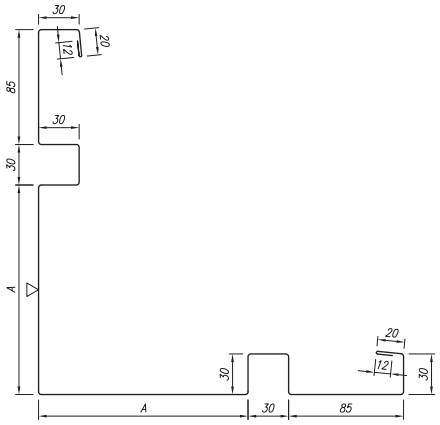

Barázdás külső derékszög

Kat.szám: 016

Panelek:

PolTherma CS
PolTherma DS
PolTherma PS
PolTherma TS
ThermaStyle PRO

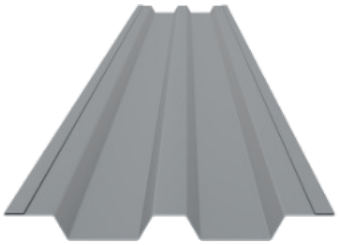

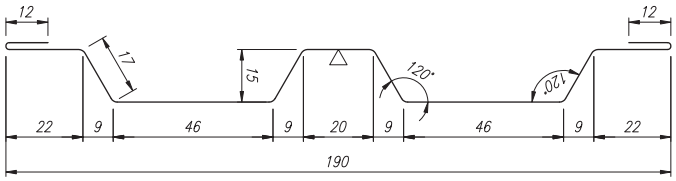

Bordás csatlakozóléc

Kat.szám: 017

Panelek:

PolTherma CS
PolTherma DS
PolTherma PS
PolTherma TS
ThermaStyle PRO

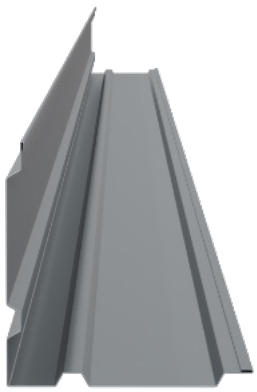

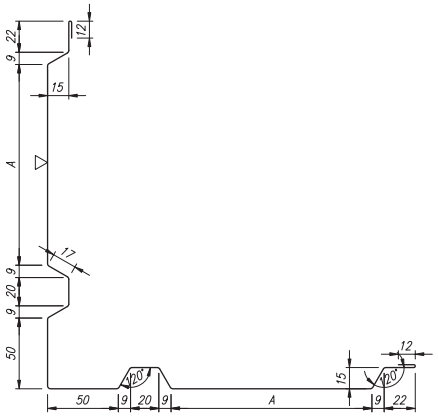

Bordás külső derékszög

Kat.szám: 018

Panelek:

PolTherma CS
PolTherma DS
PolTherma PS
PolTherma TS
ThermaStyle PRO

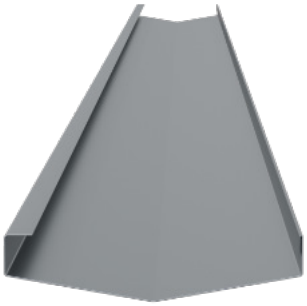

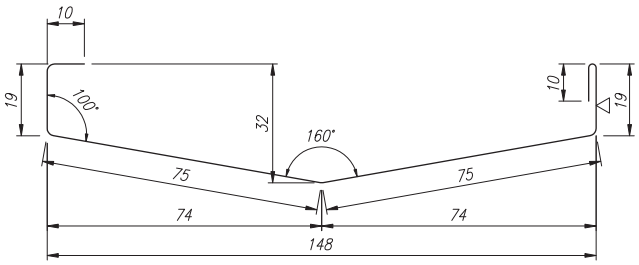

Csatlakozóléc (rejtett kötőelemek)

Kat.szám: 019A

Panelek:

PolTherma CS
PolTherma DS
PolTherma PS
PolTherma TS
ThermaStyle PRO

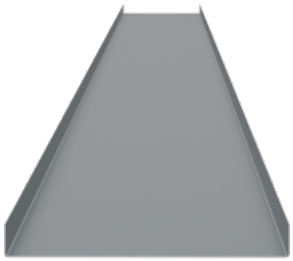

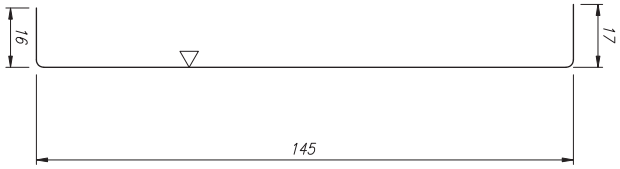

Csatlakozóléc (rejtett kötőelemek) tartó konzol

Kat.szám: 019B

Panelek:

PolTherma CS
PolTherma DS
PolTherma PS
PolTherma TS
ThermaStyle PRO

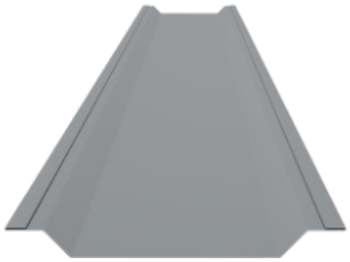

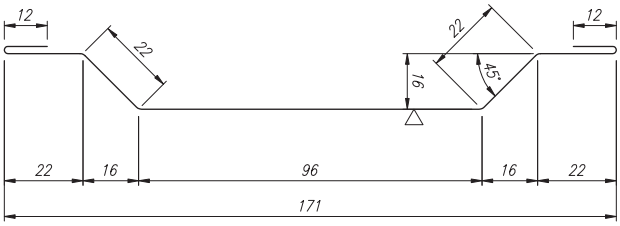

Lapos csatlakozóléc

Kat.szám: 019

Panelek:

PolTherma CS
PolTherma DS
PolTherma PS
PolTherma TS
ThermaStyle PRO

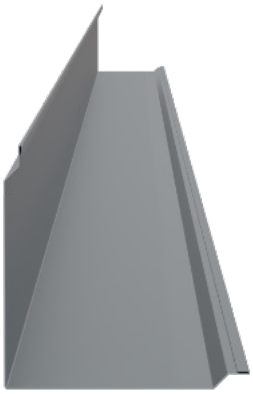

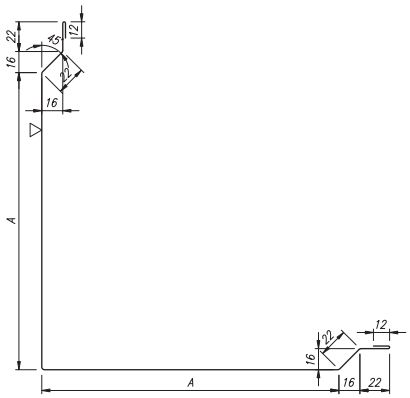

Lapos külső derékszög

Kat.szám: 020

Panelek:

PolTherma CS
PolTherma DS
PolTherma PS
PolTherma TS
ThermaStyle PRO



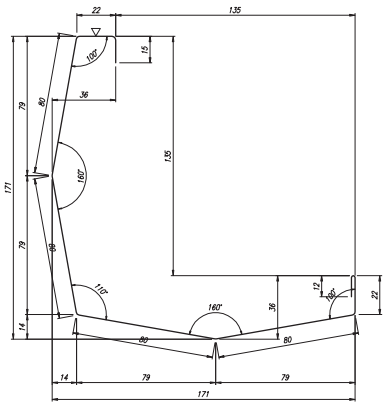

Külső derékszög (rejtett kötőelemek)

Kat.szám: 020A

Panelek:

PolTherma CS
PolTherma DS
PolTherma PS
PolTherma TS
ThermaStyle PRO

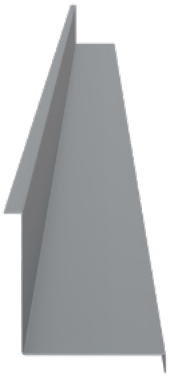

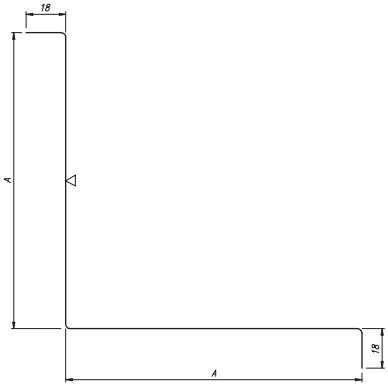

Külső derékszög (rejtett kötőelemek) tartó konzol

Kat.szám: 020B

Panelek:

PolTherma CS
PolTherma DS
PolTherma PS
PolTherma TS
ThermaStyle PRO

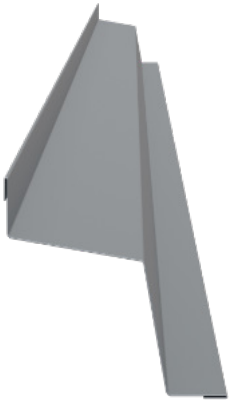

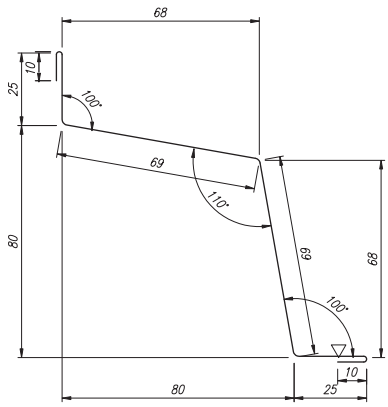

Belső lábazati bádogos elem

Kat.szám: 022

Panelek:

PolTherma CS
PolTherma DS
PolTherma PS
PolTherma TS
ThermaStyle PRO

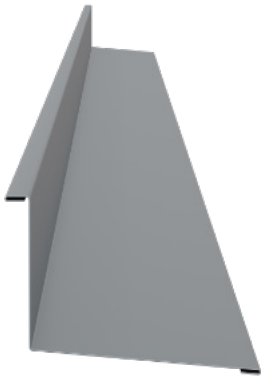

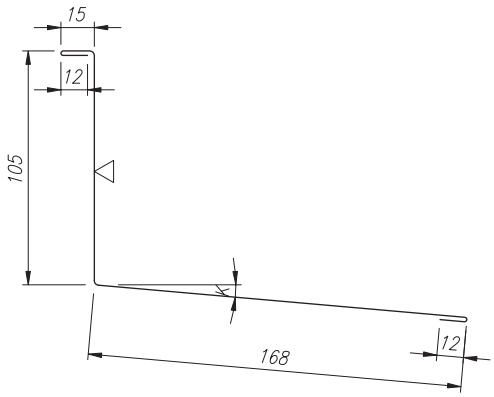

Attika léc

Kat.szám: 032

Panelek:

PolTherma CS
PolTherma DS
PolTherma PS
PolTherma TS
ThermaStyle PRO



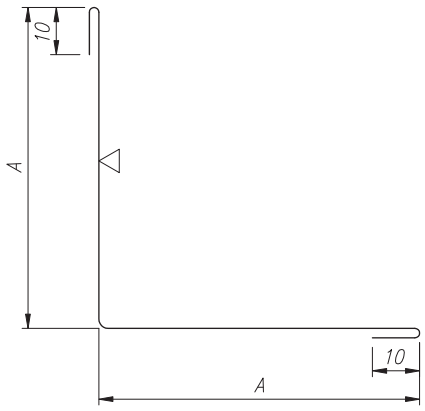

Belső derékszög szimmetrikus

Kat.szám: 033

Panelek:

PolTherma CS
PolTherma DS
PolTherma PS
PolTherma TS
ThermaStyle PRO

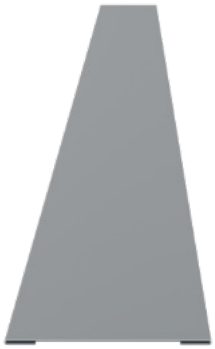

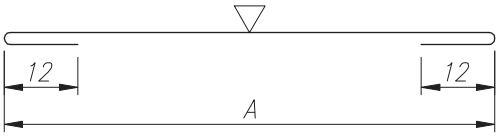

Takaróléc - csatlakozóléc

Kat.szám: 035

Panelek:

PolTherma CS
PolTherma DS
PolTherma PS
PolTherma TS
ThermaStyle PRO

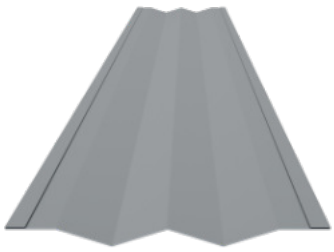

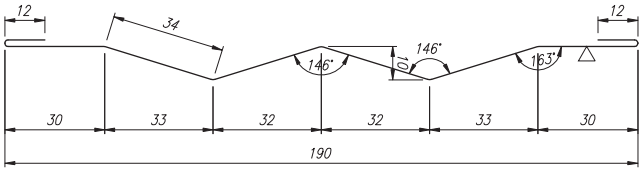

Ferde csatlakozóléc

Kat.szám: 040

Panelek:

PolTherma CS
PolTherma DS
PolTherma PS
PolTherma TS
ThermaStyle PRO

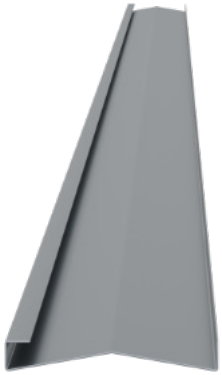

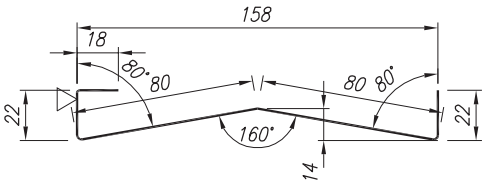

Rögzítőléc

Kat.szám: 044

Panelek:

PolTherma CS
PolTherma DS
PolTherma PS
PolTherma TS
ThermaStyle PRO

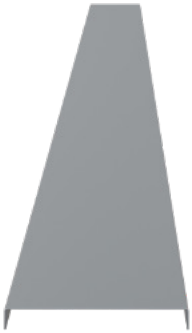

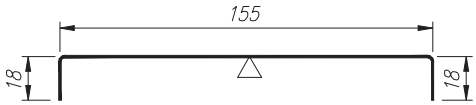

Rögzítőléc - bázis

Kat.szám: 045

Panelek:

PolTherma CS
PolTherma DS
PolTherma PS
PolTherma TS
ThermaStyle PRO



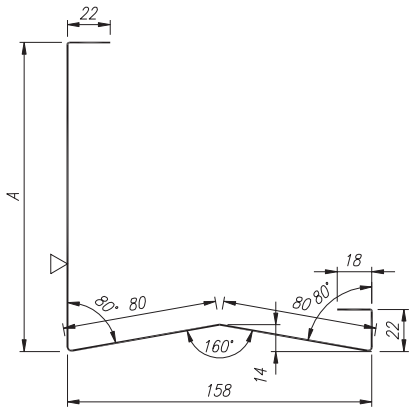

Külső derékszög

Kat.szám: 046

Panelek:

PolTherma CS
PolTherma DS
PolTherma PS
PolTherma TS
ThermaStyle PRO

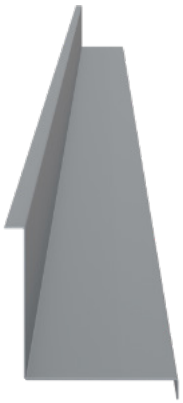

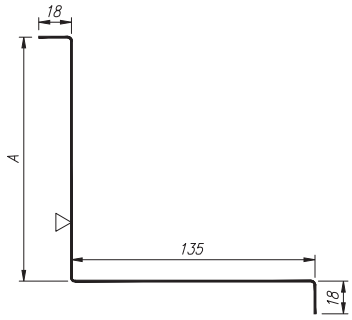

Külső derékszög (bázis)

Kat.szám: 047

Panelek:

PolTherma CS
PolTherma DS
PolTherma PS
PolTherma TS
ThermaStyle PRO



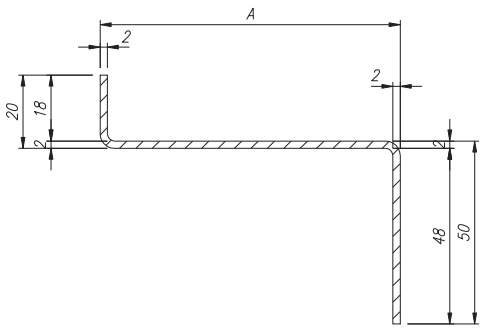

DS és PS szendvicspanel indítóléc

Kat.szám: 048

Panelek:

PolTherma DS
PolTherma PS



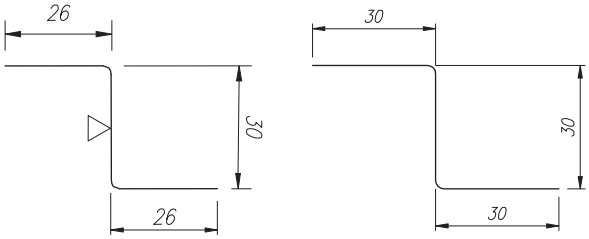

Z szelemen 26/30/26

Bádogos elemek:

005A

Z szelemen 30/30/30

Bádogos elemek:

009A



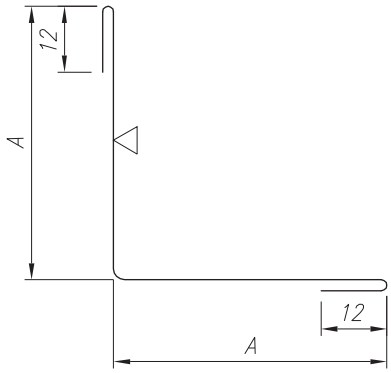

Belső derékszög

Kat.szám: 001

Panelek:

PolDeck BD
PolDeck TD
ThermaDeck PRO



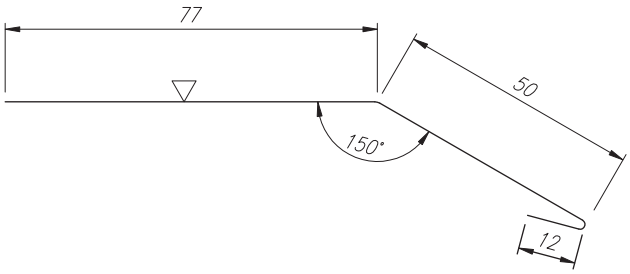

Ereszlemez

Kat.szám: 003

Panelek:

PolDeck BD
PolDeck TD
ThermaDeck PRO

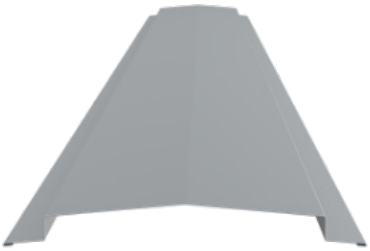

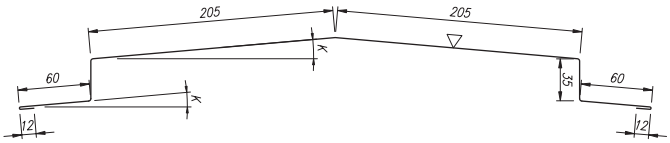

Külső élgerinc

Kat.szám: 005

Panelek:

PolDeck TD
ThermaDeck PRO



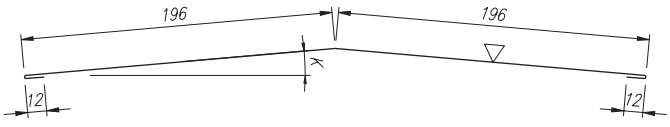

Külső derékszög (Z szelemennel)

Kat.szám: 005A

Panelek:

ThermaDeck PRO

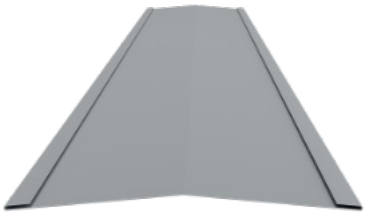

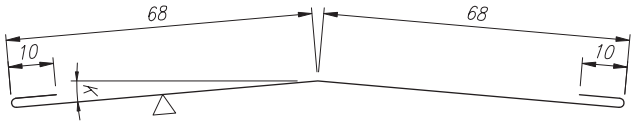

Belső élgerinc

Kat.szám: 006

Panelek:

PolDeck BD

PolDeck TD

ThermaDeck PRO



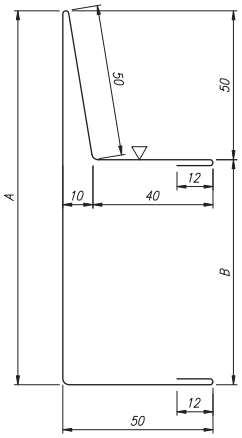

Sarok derékszög (takaróelem)

Kat.szám: 007

Panelek:

PolDeck TD

ThermaDeck PRO



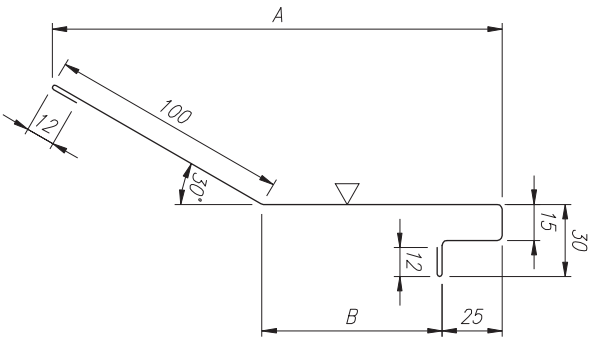

Sarok derékszög (takaróelem)

Kat.szám: 007A

Panelek:

ThermaDeck PRO



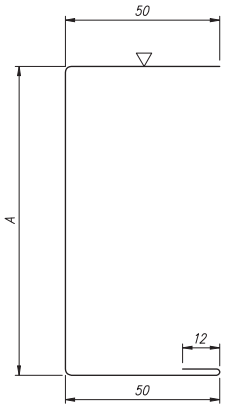

Panelzáró U profil

Kat.szám: 009

Panelek:

PolDeck TD

ThermaDeck PRO

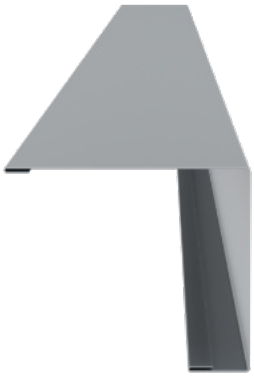

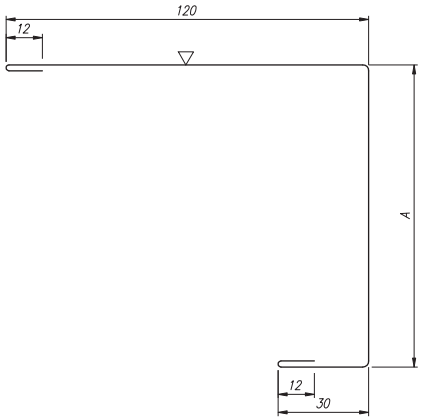

Panelzáró U profil

Kat.szám: 009A

Panelek:

ThermaDeck PRO



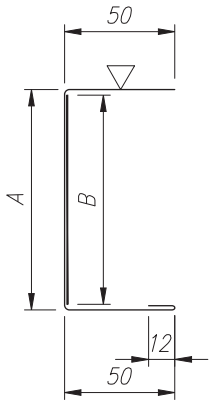

Panelzáró U profil

Kat.szám: 009B

Panelek:

PolDeck TD

ThermaDeck PRO



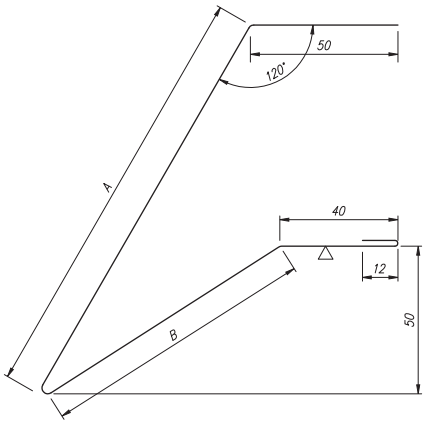

Takaró ereszlemez

Kat.szám: 011

Panelek:

PolDeck TD

ThermaDeck PRO



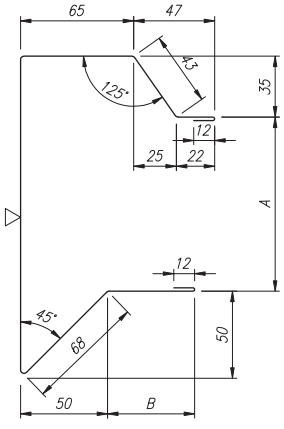

Záróléc

Kat.szám: 024

Panelek:

PolDeck TD



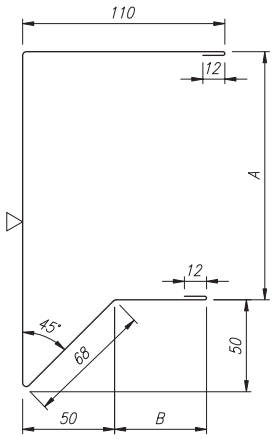

Záróléc

Kat.szám: 025

Panelek:

PolDeck TD

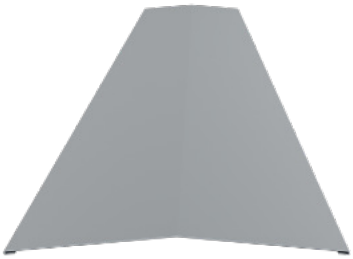

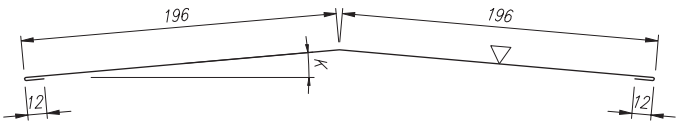

Belső élgerinc

Kat.szám: 027

Panelek:

PolDeck TD



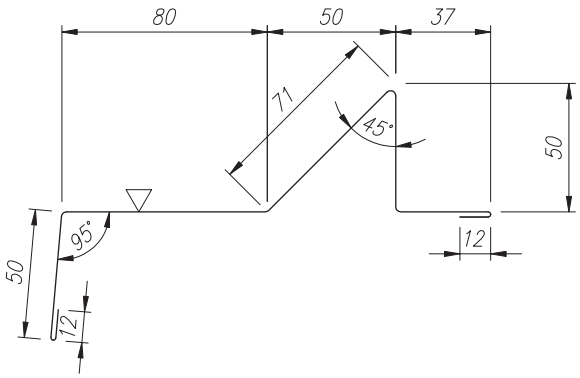

Ereszléc

Kat.szám: 028

Panelek:

PolDeck TD

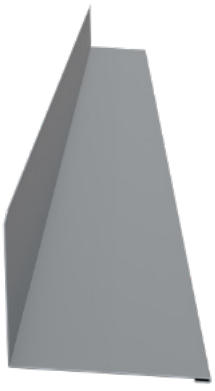

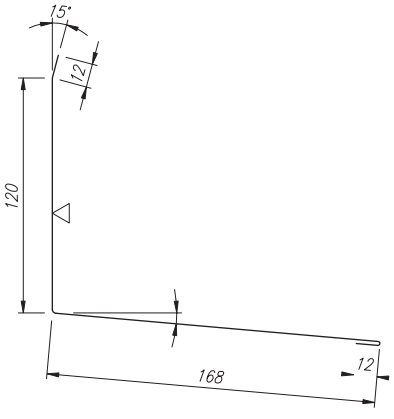

Attika léc

Kat.szám: 030

Panelek:

PolDeck TD

ThermaDeck PRO



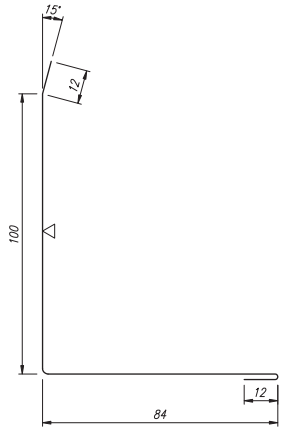

Attika léc

Kat.szám: 031

Panelek:

PolDeck TD

ThermaDeck PRO

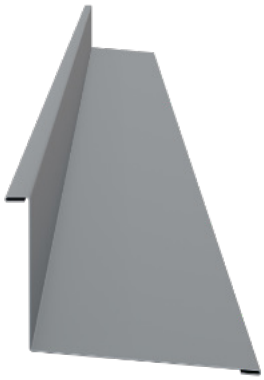

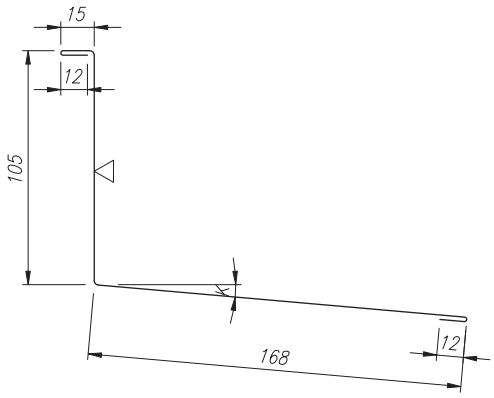

Attika léc

Kat.szám: 032

Panelek:

PolDeck TD

ThermaDeck PRO

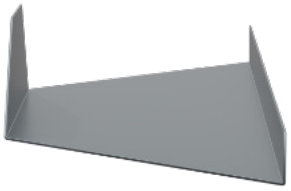

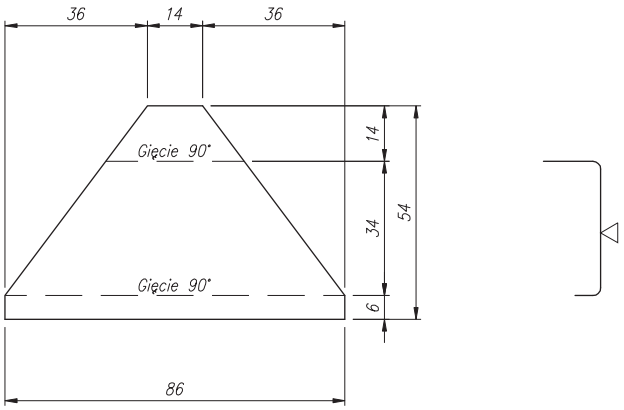

Záródugó

Kat.szám: 034

Panelek:

PolDeck TD



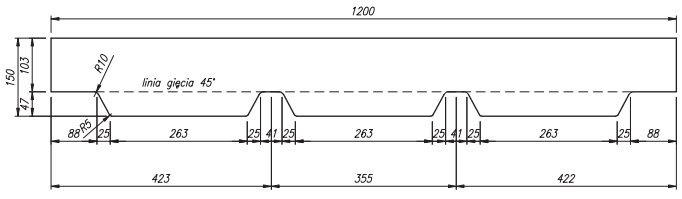

Tetőgerinc léc

Kat.szám: 038

Panelek:

PolDeck TD